DH-IPC-PFW8601-A180

Câmera bullet de rede IR panorâmica com múltiplos sensores de 3 x 2 MP

- Três CMOS STARVIS™ de varredura progressiva de 1/2,8” e 2 MP
- Codificação de fluxo triplo H.265/H.264
- Máx. 25/30 fps em 4096 x 832
- Compatibilidade com visualização panorâmica de 180 graus
- Dia/noite (ICR), 3DNR, AWB, AGC, BLC, WDR
- Detecção inteligente
- Funções inteligentes
- Máx. distância de LEDs IR de 30m
- Cartão de memória Micro SD, IP67, IK10, PoE+

Visão geral do sistema

A câmera com múltiplos sensores fornece flexibilidade adicional para capturas em vigilância por vídeo em áreas amplas. Com três sensores de 2 MP funcionando em conjunto para criar uma visualização abrangente de 180 graus, a câmera pode substituir câmeras com sensores únicos e múltiplos, proporcionando um retorno mais alto sobre o investimento. A câmera com múltiplos sensores possui contraste, compensação de luz de fundo, balanço de branco e controle de resolução para criar imagem cristalina mesmo em condições mais difíceis de iluminação.

Funções

Dia/noite efetivo

Um filtro de corte IR dia/noite torna esta câmera ideal para aplicações com condições de iluminação flutuantes, fornecendo imagens coloridas durante o dia e mudando automaticamente para monocromático à medida que a cena escurece.

Tecnologia Starlight

Apresentando a tecnologia Starlight da Dahua, esta câmera é ideal para aplicações em condições difíceis de iluminação. Seu desempenho com pouca luz apresenta vídeo utilizável com mínima iluminação ambiente. Mesmo em condições de muito pouca luz, a tecnologia Starlight consegue apresentar imagens coloridas mesmo em completa escuridão.

Ampla faixa dinâmica

Com a tecnologia WDR integrada que é líder do setor, imagens vívidas são obtidas mesmo em condições de iluminação de contraste mais intenso. Para aplicações em condições de baixa ou forte iluminação que se modificam rapidamente, WDR efetivo (120 dB) otimiza áreas brilhantes e escuras de uma cena ao mesmo tempo em que apresenta vídeo utilizável.

Sistema de vigilância inteligente por vídeo (IVS)

A câmera Dahua é equipada com um algoritmo analítico inteligente embutido e com base em vídeo que pode realizar funções inteligentes como Tripwire, detecção de invasões, objetos abandonados ou ausentes e assim por diante e reagir de maneira rápida e precisa à monitoração de eventos em áreas específicas. Ela pode aprimorar a eficiência do monitoramento. Além disso, a câmera admite a detecção de adulteração inteligente, o que significa gerar uma mensagem de aviso por meio de detecção de mudança drástica de cena e para garantir videomonitoramento eficiente.

Smart IR

Com iluminação IR, imagens detalhadas podem ser capturadas com pouca luz ou em escuridão total. A tecnologia Smart IR da câmera ajusta a intensidade dos LEDs infravermelhos da câmera para compensar a distância de um objeto. A tecnologia Smart IR impede que os LEDs IR esbranquicem as imagens à medida que se aproximam da câmera. A iluminação infravermelha integrada da câmera proporciona alto desempenho em ambientes de pouca luz até 30 m.

Proteção (IP67, IK10, tensão ampla)

Admitindo tolerância de ±25% de tensão de entrada, esta câmera é apropriada até mesmo para as condições mais instáveis em aplicações em ambientes externos. Sua classificação de relâmpagos de 6 KV fornece proteção efetiva para a câmera e sua estrutura contra raios. O IP67 é aceito pela câmera, o que a torna adequada para ambientes internos e externos. A conformidade com IK10 permite que a câmera sustente o equivalente a 55 kg de força.

Especificações ambientais

A câmera padrão da Dahua pode funcionar de -30°C a +60°C com 95% de umidade enquanto alguns modelos apresentam módulo aquecedor opcional que permite que a câmera funcione de -40°C a +60°C. Com uma faixa de temperatura de -40 °C a +60 °C, a câmera foi projetada para ambientes com temperaturas extremas.

Especificações técnicas

Câmera

Sensor de imagem	Três CMOS de varredura progressiva de 1/2,8" e 2 MP
Pixels efetivos	4096(H)x832(V)
RAM/ROM	1024 MB / 128 MB
Sistema de varredura	Progressivo
Velocidade do obturador eletrônico	Automático / Manual, 1/3 a 1/10000s
Iluminação mínima	0,007 Lux / F 1.8 (Colorido, 1/3 s, 30 IRE) 0,05 lux / F1.8 (Colorido, 1/30 s, 30 IRE) 0 Lux / F1.8 (IR ativado)
Proporção S/N (Sinal/Ruído)	Mais do que 50 dB
Distância de IR	Distância de até 30 m
Controle de IR ligado/desligado	Automático / Manual
LEDs IR	8

Lente

Tipo de lente	Fixa			
Tipo de montagem	Integrado			
Distância focal	3,6mm			
Abertura máxima	F1.8			
Ângulo de visão	H: 180˚, V: 44˚			
Zoom óptico	N/D			
Controle de foco	Fixo			
Distância próxima de foco	N/D			
Distância DORI	Detecte	Observar	Reconhecer	Identificar
	52 m	21 m	10 m	5 m

Panorâmica / Inclinação / Rotação

Alcance de Panorâmica / Inclinação / Rotação	Panorâmica : 0˚ a 360˚; Inclinação: 0˚ a 90˚; Rotação: 0˚ a 360˚

Inteligência

IVS	Cruzamento de linha, intrusão, objeto abandonado/perdido
Funções inteligentes avançadas	Mapa térmico, E-PTZ

Vídeo

Compressão	H.265+/H.265/H.264+/H.264
Recursos de fluxo	3 fluxos
Resolução	4096×832/3840×780/2560×520/ 1280x260/1024X208
Velocidade dos quadros	Transmissão primária: 4096x832(1 a 25/30fps)
	Transmissão secundária: 1024X208 (1 a 25/30fps)
	Transmissão terciária: 1280x260 (1 a 25/30fps)
Controle da taxa de bits	CBR/VBR
Taxa de bits	H.265: 4Kbps a 10Mbps H.264: 8Kbps a 16Mbps

Dia/noite	Automático (ICR) / Colorido / P/B
Modo BLC	BLC / HLC / WDR(120dB)
Balanço de branco	Automático/Natural/Iluminação pública/Ambientes externos/Manual
Controle de ganho	Automático/Manual
Redução de ruído	3D DNR
Detecção de movimento	Desligado / Ligado (4 zonas, retangular)
Região de interesse	Desligado / Ligado (4 zonas)
Estabilizador Eletrônico de Imagens (EIS)	N/D
Smart IR	Compatível
Antineblina	N/D
Zoom digital	16x
Inverter	N/D
Espelho	N/D
Máscara de privacidade	Desligado / Ligado (4 zonas, retangular)

Áudio

Compressão	G.711a/ G.711Mu/ AAC/ G.726

Rede

Ethernet	RJ-45 (100/1000 Base-T)
Protocolo	HTTP;HTTPs;TCP;ARP;RTSP;RTP;UDP;SMTP;FTP;DHCP;DNS;DDNS;PPPOE;IPv4/v6;QoS;UPnP;NTP;Bonjour;802.1x;Multicast;ICMP;IGMP;SNMP
Interoperabilidade	ONVIF, PSIA, CGI
Método de transmissão	Unicast / Multicast
Acesso máximo de usuário	10 usuários / 20 usuários
Armazenamento de borda	NAS PC local para gravação instantânea cartão micro SD de 128GB
Visualizador da Web	IE, Chrome, Firefox, Safari
Software de gerenciamento	PSS inteligente, DSS, Easy4ip
Smartphone	IOS, Android

Certificações

Certificações	CE (EN 60950:2000) UL:UL60950-1 FCC: FCC Parte 15 Subparte B

Interface

Interface de vídeo	1 porta (para ajuste apenas)
Interface de áudio	1/1 canal entrada/saída
RS485	N/D
Alarme	2 canais de entrada: 5mA 5VCC 1 canal de saída: 1A 30 V CC / 0,5A 50 V CA

Especificações elétricas

Fonte de alimentação	CA 24 V, PoE+ (802.3at) (Classe 4)
Consumo de energia	<23W

Especificações ambientais

Condições de funcionamento	-40 °C a +60 °C / menos de 95% UR
Condições de armazenamento	-40 °C a +60 °C / menos de 95% UR
Proteção de entrada	IP67
Resistente a vandalismo	IK10

Estrutura

Invólucro	Metal
Dimensões	298,3 mm × 172,5 mm × 120,5 mm
Peso líquido	2,60 kg
Peso bruto	3,41 kg

Montagem em Parede	Montagem em Poste
PFA120	PFA120 + PFA150
	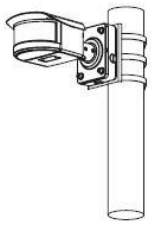
Montagem no canto	
PFA120+ PFA151	
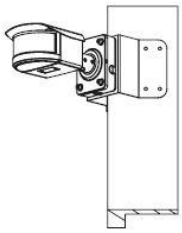	

Informações sobre pedidos

Tipo	Nº de peça	Descrição
3x2 MP câmera	DH-IPC-PFW8601P-A180	Câmera bullet de rede IR panorâmica com múltiplos sensores de 3 x 2 MP, WDR, PAL
	DH-IPC-PFW8601N-A180	Câmera bullet de rede IR panorâmica com múltiplos sensores de 3 x 2 MP, WDR, NTSC
	IPC-PFW8601P-A180	Câmera bullet de rede IR panorâmica com múltiplos sensores de 3 x 2 MP, WDR, PAL
	IPC-PFW8601N-A180	Câmera bullet de rede IR panorâmica com múltiplos sensores de 3 x 2 MP, WDR, NTSC
Acessórios (opcional)	PFA120	Caixa de conexão
	PFA120+PFA150	Montagem em poste
	PFA120+PFA151	Montagem no canto

Dimensões em mm

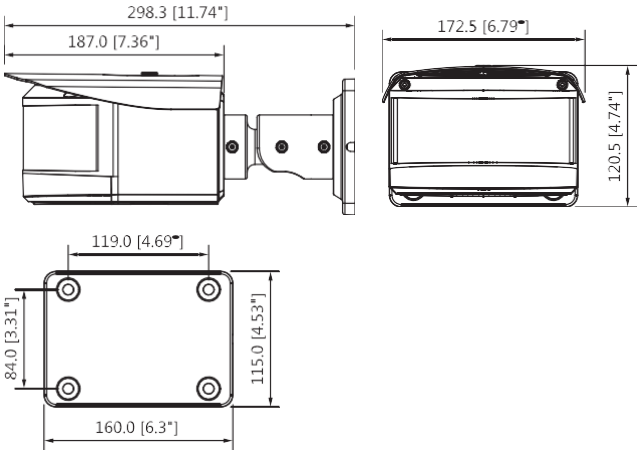

Acessórios

Opcional:

PFA120
Montagem em poste

PFA150
Caixa de conexão

PFA151
Montagem no canto

Rev 001.001 © 2017 Dahua. Todos os direitos reservados. Design e especificações sujeitos a alterações sem aviso prévio.